Geräteabmessungen NG 71, 90

Hydraulische Verstellung, wegabhängig, HW

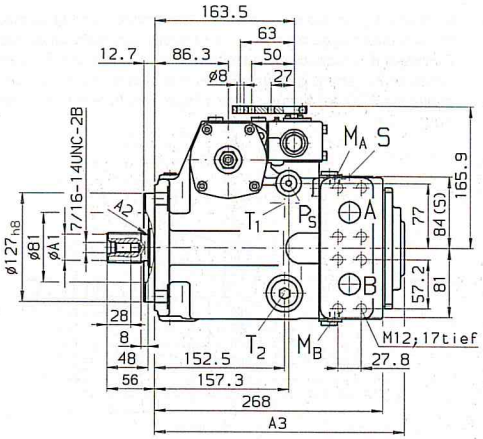

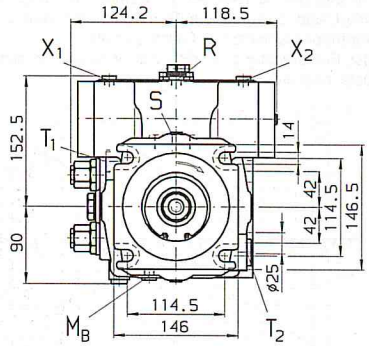

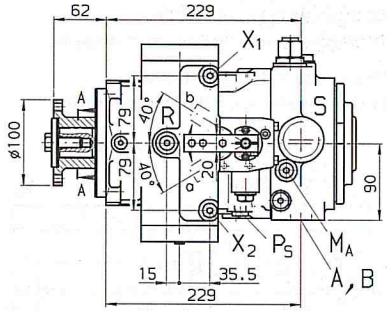

Wellenende L

Keilwelle SAE $1^3/_8$" **(NG 71)**
Keilwelle SAE $1^1/_2$" **(NG 90)**
mit Kupplungsflansch

Schnitt A-A

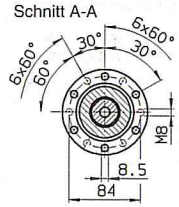

Wellenende S

Keilwelle SAE $1^3/_8$" **(NG 71)**
30° Eingriffswinkel,
21 Zähne, 16/32 Pitch Tlg.,
abgeflachter Lückengrund,
Flankenzentrieung,
Toleranzklasse 5
ANSI B92.1a-1976

Keilwelle SAE $1^1/_2$" **(NG 90)**
30° Eingriffswinkel,
23 Zähne, 16/32 Pitch Tlg.,
abgeflachter Lückengrund,
Flankenzentrieung,
Toleranzklasse 5
ANSI B92.1a-1976

NG	øA1	A2	A3
71	30,2	R1,6	294,4
90	33,4	R2,5	298,9

Die Anschlußplatte der Verstellpumpe A4VTG ist um 180° drehbar, bei Bestellung bitte im Klartext angeben:

"Sauganschluß S nach oben *(unten)*"

Anschlüsse

A,B	Arbeitsleitungen SAE 1" 420 bar (6000 psi) (Hochdruckreihe)	
T_1	Leckflüssigkeit bzw. Öleinfüllung	M 26x1,5; 16 tief
T_2	Leckflüssigkeit bzw. Ölablaß	M 26x1,5; 16 tief
M_A	Meßstelle Arbeitsleitung A	M 12x1,5; 12 tief
M_B	Meßstelle Arbeitsleitung B	M 12x1,5; 12 tief
R	Entlüftung	M 16x1,5; 12 tief
S	Saugleitung für Speiseflüssigkeit	M 42x2;
X_1, X_2	Anschlüsse für Stelldrücke (vor der Drossel)	M 12x1,5; 12 tief
p_S	Stelldruckversorgung (NG 71) Stelldruckversorgung (NG 90)	M 14x1,5; 12 tief M 18x1,5; 12 tief
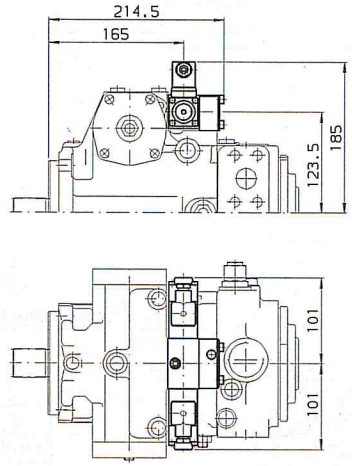
Elektrische Verstellung, mit Proportionalmagnet, EP1, EP2