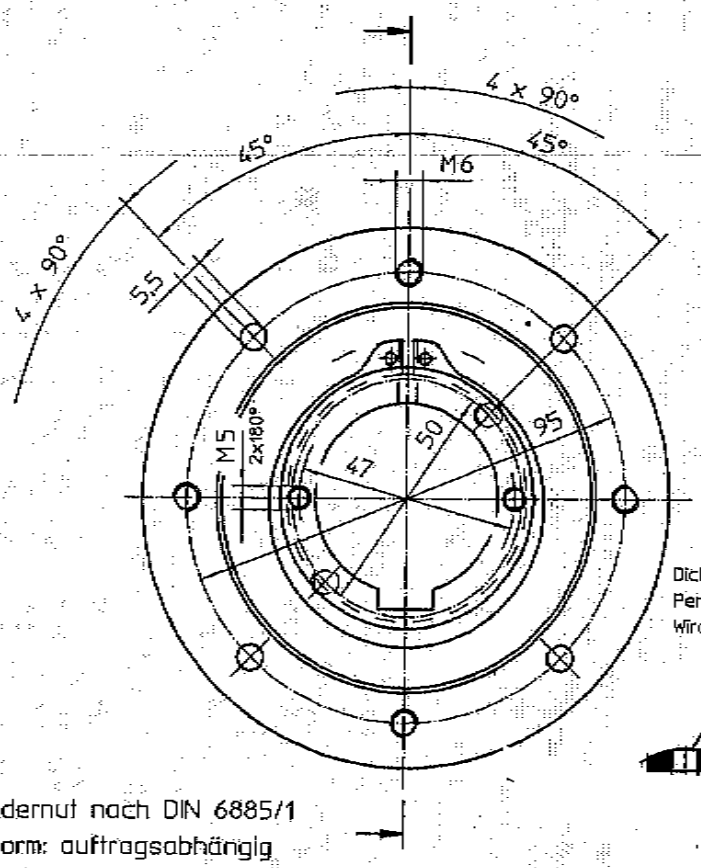

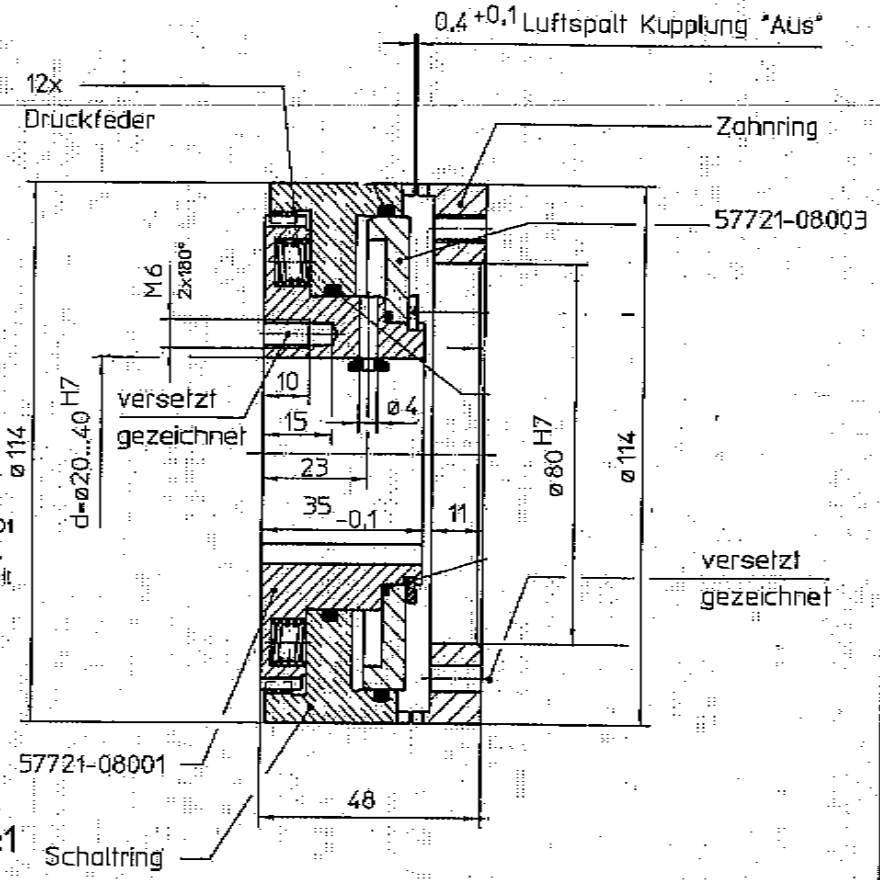

Dichtring 00171-03001
Perbunan 80 Shore.
Wird lose mitgeliefert

Paßfedernut nach DIN 6885/1
Zahnform: auftragsabhängig
Betriebsart: Öllauf / Trockenlauf
Nenndrehmoment Mn = 180 Nm
Axialkraft Kupplung eingeschaltet F_{Ein} = ca. 1200 N
Luftdruck Kupplung ausgeschaltet = min. 3,5 bar

Maß d ist auftragsabhängig.
Gleitflächen an Kolben, Zylinder und Führungsverzahnung mit Syntheticfett Klüber NBU 15 behandelt.
Die Druckluft muß frei von festen und flüssigen Bestandteilen sein, jedoch mit 1 bis max. 3 Tropfen Öl pro m3 versetzt werden.
Aufbereitung durch Wartungseinheit.
Form- und Lagetoleranzen gelten für kundenseitige Anschlußteile.

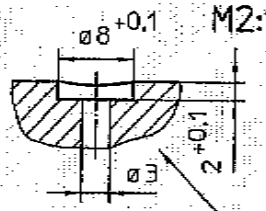

Index								
Änd.-Nr.								
Datum/Name	/	/	/	/	/	/	/	/

Werkstoff: | Gewicht:

CAD	Datum	Name
Gezeichnet	13.02.01	mat
Geprüft	13.02.01	mat
Normgeprüft		
gefertigt aus:		
kann gef. werden aus:		

Maßstab: 1:1

ISO Passung | Abmaße

Eigentum und Urheberrecht liegt der Mönninghoff GmbH & Co. KG. Jede Weitergabe und Vervielfältigung ist untersagt. Schutzvermerk nach DIN 34 beachten.

Mönninghoff

Allgemeintoleranzen ISO 2768-mH
Tol.-Gr. ISO 8015

Oberflächen DIN ISO 1302
√Rz 100 √Rz 10
√Rz 25 √Rz 4

Federkraft-Zahnkupplung
Typ 577.21-50, pneumat. gelüftet

Zeichnungs-Nr.: 57721-06006
Matchcode:
Art:
Ers. für:
Ersetzt für:

Druckdatum: -

DIN A3